Alca PLAST®

INFO

4/2017

www.alcaplastcz.ru

НОВИНКИ

Водоотводящий желоб APZ13 Modular

Водоотводящий желоб APZ16 Wall

Новая призматическая решетка

СОДЕРЖАНИЕ

ВЫСТАВКА ISH, ГЕРМАНИЯ 3

НОВЫЕ ВОДООТВОДЯЩИЕ ЖЕЛОБА

Водоотводящий желоб **APZ13 Modular** 4

Водоотводящий желоб **APZ16 Wall** 9

Призматическая решетка **GAP** 13

НОВЫЕ ВАРИАНТЫ ВЫСОТЫ МОНТАЖНЫХ РАМ 1 120 ММ 14

НОВЫЕ ПРОДУКТЫ

Удлиненные ноги **P118** для скрытых систем инсталляции 21

Защитная панель для скрытых систем инсталляции **P120** 22

Защитные решетки для промышленных трапов с выпуском **APR1-1134, APR1-1234** 23

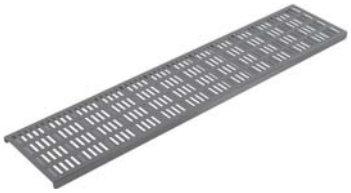

ПЕЧАТНЫЕ МАТЕРИАЛЫ

Каталог продукции 24

Каталог запасных частей 24

Выставка ISH, Франкфурт, Германия, 14.–18. 3. 2017

НОВИНКА

Желоб из нержавеющей стали APZ13 Modular

Регулируемая высота желоба

Индивидуально регулируемые ножки обеспечивают беспроблемную установку, даже в тех случаях, когда Вы сталкиваетесь со значительными неровностями в различных частях монтажной поверхности.

Желоб из одного фрагмента стали, закругленные края

Каждый корпус желоба ALCA закруглен с использованием новейших технологий. Благодаря чему, желоба приятны на ощупь и усиливают радужные эмоции от повседневного принятия душа. Кроме того, их дизайн удовлетворит и ваш эстетический аппетит.

Защитный предохранитель

Разработанный нами механизм обеспечивает максимальное уплотнение, что гарантирует максимальную безопасность при монтаже и долгосрочную функциональность в повседневном использовании.

Уклон внутренней части корпуса желоба

Представляем Вам новое решение внутреннего уклона, который обеспечивает максимальный сток воды. В то же время она также облегчает мануальную чистку.

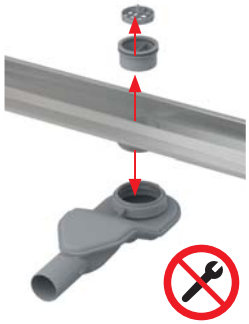

Чистящийся сифон

Мокрый гидрозатвор оснащен сетчатым фильтром, который улавливает волосы и другой мусор. Кроме того, вся система легко снимается для идеальной очистки сифона, то есть, без использования химических веществ. Для очистки сточной канализации можно использовать приспособления для устранения засоров.

Ротационный сифон

Горизонтальный ротационный сифон обеспечивает неограниченные возможности для подключения сточной трубы во всех направлениях. Более того, вам не понадобятся при установке дополнительные элементы .

Желоб из нержавеющей стали APZ13 Modular

Желоб из нержавеющей стали APZ13 был разработан в качестве модульного продукта в соответствии с действующими стандартами на западных рынках. Есть три варианта длины желоба с тремя сифонами на выбор и семью решетками. Мы предлагаем перфорированные решетки из нержавеющей стали и цельные решетки, решетки под кладку плитки или призматические решетки.

1

2

3

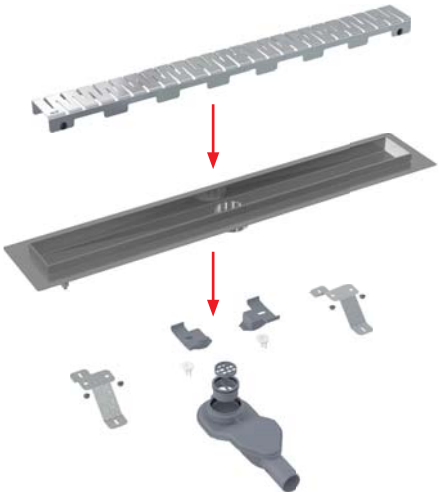

1

INSERT

SMILE

CODE

ZIP

ROUTE

STREAM

SPACE

2

APZ13 Modular

Водоотводящий желоб

3

APZ-S6

Экстра низкий сифон DN40 и комплект регулируемых ног

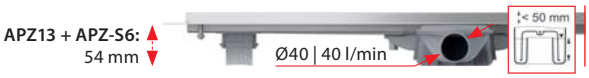

APZ-S9

Низкий сифон DN50 и комплект регулируемых ног

APZ-S12

Сифон DN50 и комплект регулируемых ног

APZ13 Modular

Водоотводящий желоб

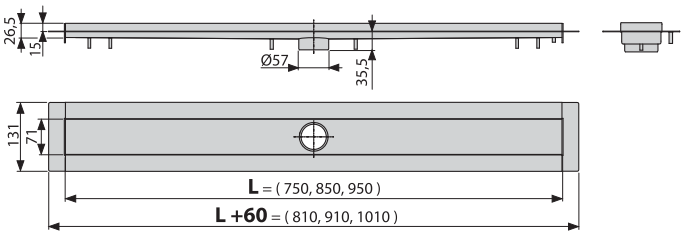

Количество (упаковка) **APZ13-850**	20 шт.
Размеры (шт.)	940×156×84 мм
Вес (шт.)	2,0398 кг
EAN	8595580551520

APZ-S6

Экстра низкий сифон DN40 и комплект регулируемых ног

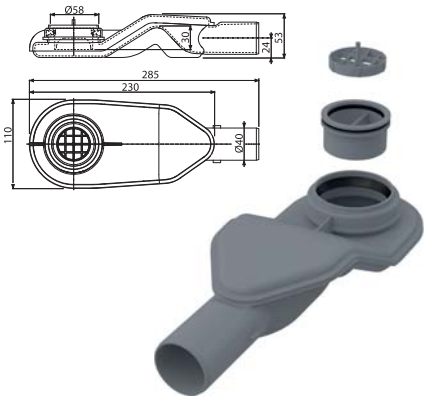

Количество (упаковка) **APZ-S6**	36 шт.
Размеры (шт.)	292×124×71 мм
Вес (шт.)	0,4983 кг
EAN	8595580551599

APZ-S9

Низкий сифон DN50 и комплект регулируемых ног

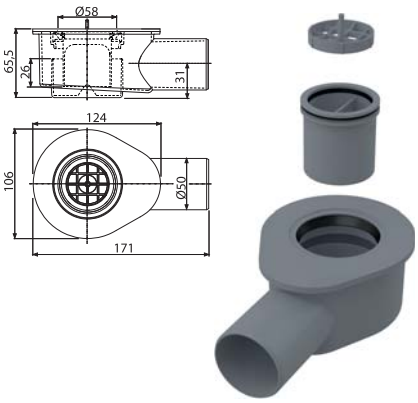

Количество (упаковка) **APZ-S9**	28 шт.
Размеры (шт.)	253×118×100 мм
Вес (шт.)	0,4842 кг
EAN	8595580551605

APZ-S12

Сифон DN50 и комплект регулируемых ног

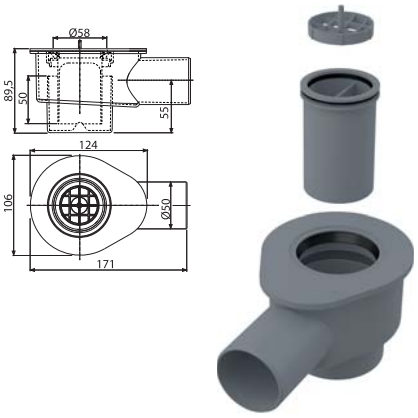

Количество (упаковка) **APZ-S12**	28 шт.
Размеры (шт.)	253×118×100 мм
Вес (шт.)	0,5192 кг
EAN	8595580551612

CODE

Решетка для водоотводящего желоба, нержавеющая сталь-глянец

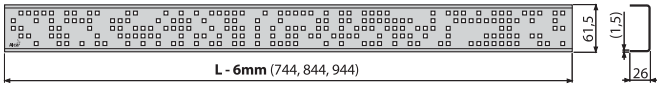

Количество (упаковка) **CODE-850L**	1 шт.
Размеры (шт.)	855×76×40 мм
Вес (шт.)	1,2047 кг
EAN	8595580551971

ROUTE

Решетка для водоотводящего желоба, нержавеющая сталь-глянец

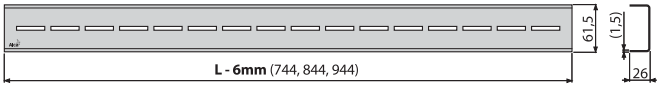

Количество (упаковка) **ROUTE-850L**	1 шт.
Размеры (шт.)	855×76×40 мм
Вес (шт.)	1,00 кг
EAN	8595580551841

SMILE

Решетка для водоотводящего желоба, нержавеющая сталь-глянец

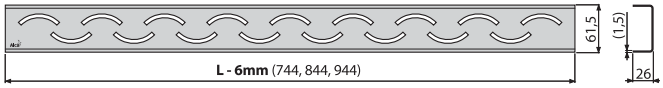

Количество (упаковка) **SMILE-850L**	1 шт.
Размеры (шт.)	855×76×40 мм
Вес (шт.)	0,97 кг
EAN	8595580551728

ZIP

Решетка для водоотводящего желоба, нержавеющая сталь-глянец

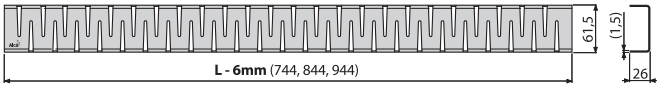

Количество (упаковка) **ZIP-850L**	1 шт.
Размеры (шт.)	855×76×40 мм
Вес (шт.)	0,91 кг
EAN	8595580552091

INSERT

Решетка под кладку плитки

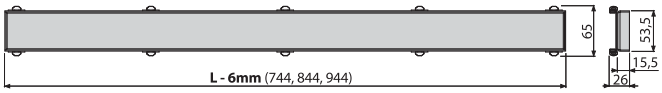

Количество (упаковка) **INSERT-850**	1 шт.
Размеры (шт.)	855×76×40 мм
Вес (шт.)	1,4376 кг
EAN	8595580552657

SPACE

Решетка для водоотводящего желоба, нержавеющая сталь-мат

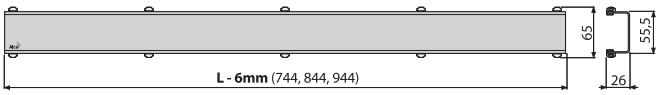

Количество (упаковка) **SPACE-850M**	1 шт.
Размеры (шт.)	855×76×40 мм
Вес (шт.)	0,9273 кг
EAN	8595580552237

STREAM

Решетка для водоотводящего желоба, нержавеющая сталь-мат

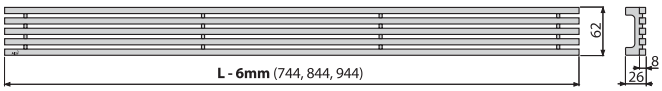

Количество (упаковка) **STREAM-850M**	1 шт.
Размеры (шт.)	855×76×40 мм
Вес (шт.)	1,9604 кг
EAN	8595580553906

APZ16 Wall, APZ116 Wall Low, APZ1016 Wall, APZ1116 Wall Low

Водоотводящий желоб APZ16 заключает в себе годами проверенные преимущества желоба APZ6 для цельных решеток и жесткий воротник к стене. В отличие от других водоотводящих желобов, продукты из ряда APZ16 крепятся не только к полу, но и к стене душевой при помощи вертикального «воротника». Затем воротник покрывается гидроизоляцией и настенной плиткой. Таким образом, желоб лучше защищен от влаги. Создание небольшого уклона пола не представляет большого труда.

ЛЕГКО ЧИСТИТСЯ

Там, где в сифонах стандартно только один гидрозатвор, пластиковый желоб ALCAPLAST использует систему двойного гидрозатвора со съемными впускными элементами. Таким образом, мы получаем сифон с двойным гидрозатвором и возможностью простой и безупречной очистки обеих камер гидрозатвора вплоть до сточной трубы.

КОМБИНИРОВАННЫЙ ГИДРОЗАТВОР

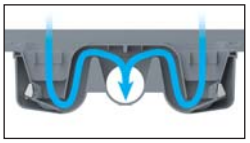

Заслонки открываются при прохождении воды сифоном и обеспечивают её отток.

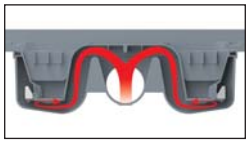

До тех пор, пока сифоном не протекает вода, заслонки находятся в закрытом положении и препятствуют проникновению запаха из канализации при высыхании мокрого гидрозатвора.

8 РАЗЛИЧНЫХ ВАРИАНТОВ ДЛИНЫ

(300, 550, 650, 750, 850, 950, 1050, 1150 мм)

НЕПОДВИЖНЫЙ ВОРОТНИК

Неподвижный вертикальный изолирующий воротник с фиксированным расстоянием 15 мм от края желоба обеспечивает возможность использования плитки толщиной 6-12 мм.

РАСХОД ДО 68,8 Л / МИН

Желоба APZ16 Wall, APZ116 Wall Low, APZ1016 Wall, APZ1116 Wall Low со специальный двухкамерным сифоном обеспечивают сток до 68,8 л / мин. Таким образом, даже при установке душевой лейки крупного формата с высоким расходом воды, вы можете быть уверены в гарантии от затопления.

НИЗКАЯ ВЫСОТА МОНТАЖА

НОВИНКА

Водоотводящий желоб APZ16 Wall

1 желоб APZ16 Wall
2 сифон
3 бетонный фундамент здания
4 бетонный пол
5 грунтовка
6 гидроизоляционная лента
7 гидроизоляционный материал
8 клей
9 плитка
10 флекси-наполнитель
11 опорные ноги
12 решетка DESIGN

Решетки для водоотводящих желобов APZ16 Wall, APZ116 Wall Low, APZ1016 Wall, APZ1116 Wall Low

GAP Нержавеющая сталь-мат

POSH Нержавеющая сталь-мат

DESIGN Нержавеющая сталь-глянец / Нержавеющая сталь-мат

DESIGN-ANTIC Бронза-антик

FLOOR Решетка под кладку плитки

GL1200 Стекло-белый

GL1202 Стекло-зеленый

GL1204 Стекло-черный

MI1200 Искусственный камень-белый

MI1205 Искусственный камень-черный

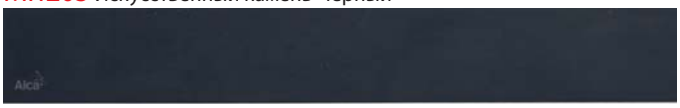

MI1206 Искусственный камень-песочный

MI1207 Искусственный камень-гранит

APZ16 Wall

Водоотводящий желоб с порогами для цельной решетки и фиксированным воротником к стене

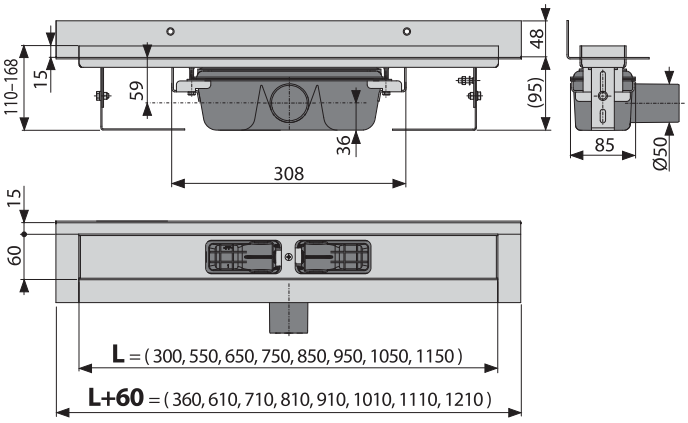

Количество (упаковка) **APZ16-850**	8 шт.
Размеры (шт.)	920×205×106 мм
Вес (шт.)	4,4987 кг
EAN	8595580553050

APZ116 Wall Low

Водоотводящий желоб с порогами для цельной решетки и фиксированным воротником к стене

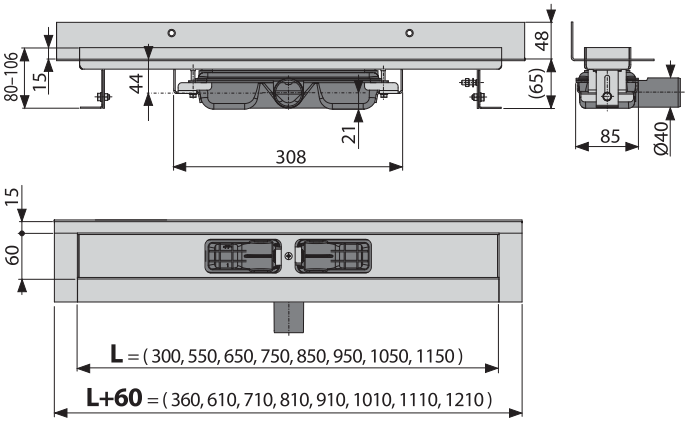

Количество (упаковка) **APZ116-850**	8 шт.
Размеры (шт.)	920×205×160 мм
Вес (шт.)	4,3785 кг
EAN	8595580553135

APZ1016 Wall

Водоотводящий желоб с порогами для цельной решетки и фиксированным воротником к стене, вертикальный сток

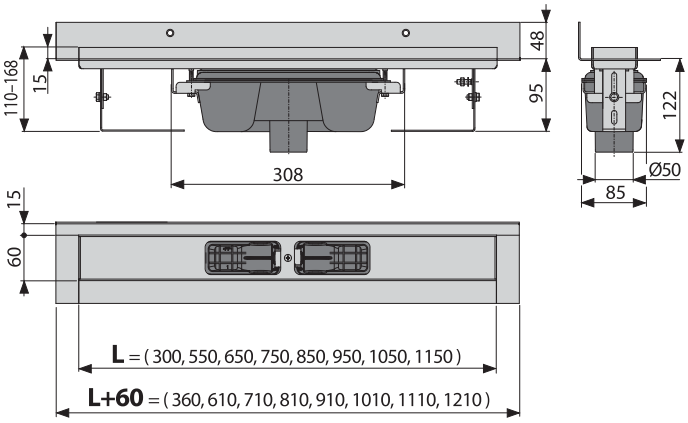

Количество (упаковка) **APZ1016-850**	8 шт.
Размеры (шт.)	920×205×160 мм
Вес (шт.)	4,4933 кг
EAN	8595580553210

APZ1116 Wall Low

Водоотводящий желоб с порогами для цельной решетки и фиксированным воротником к стене, вертикальный сток

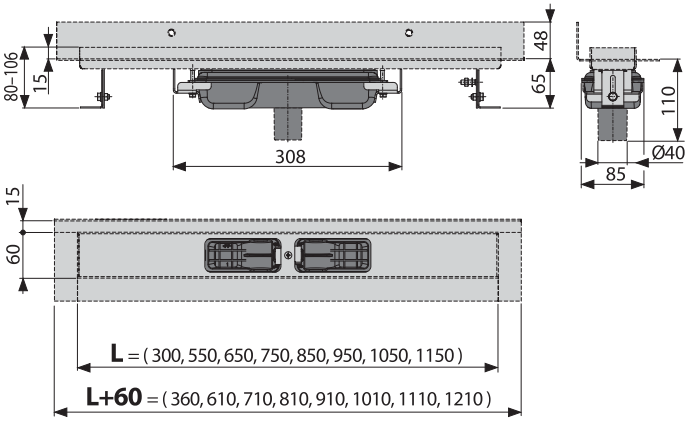

Количество (упаковка) **APZ1116-850**	8 шт.
Размеры (шт.)	920×205×160 мм
Вес (шт.)	4,3785 кг
EAN	8595580553296

Призматическая решетка GAP

Текущие предложение дизайнерских решеток для серии водоотводящих желобов APZ6 и APZ16 увеличилось на новую призматическую решетку GAP. Вневременной дизайн этой решетки предоставляет Вам еще один отличный вариант для завершения внешнего вида вашей ванной комнаты.

GAP

Решетка для водоотводящего желоба, нержавеющая сталь-мат

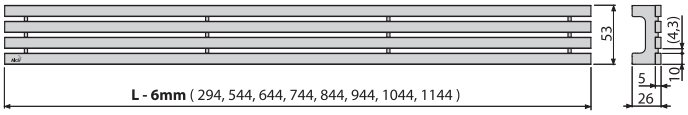

Количество (упаковка) **GAP-850M**	1 шт.
Размеры (шт.)	860×65×35 мм
Вес (шт.)	1,6190 кг
EAN	8595580553876

Новые варианты высоты монтажных рам 1120 мм

В связи с инновацией AM серии инсталляционных систем мы расширяем и предложение по монтажным рамам, актуальная высота которых будет 1120 мм. Высота инсталляционных систем и монтажных рам теперь полностью совместима. Все стандартные монтажные рамы высотой 850, 1000, 1200 мм и далее будут в продаже.

A108F/1100

Монтажная рама с бачком для видуара и смесителя, со стоковым коленом DN90/110

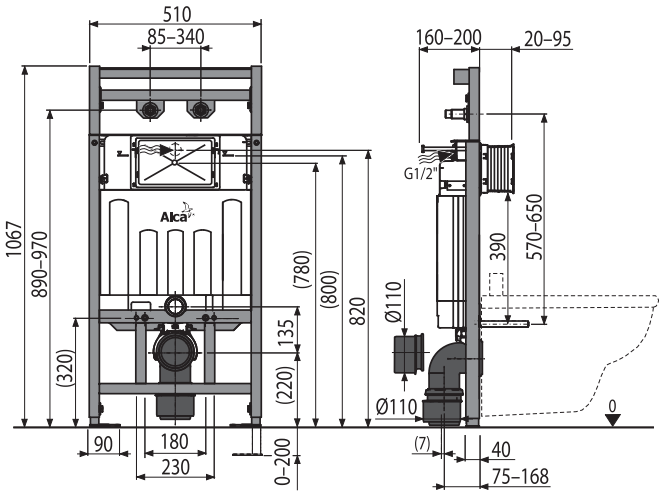

Количество (упаковка) **A108F/1100**	1 шт.
Размеры (шт.)	1195×145×530 мм
Вес (шт.)	15,8606 кг
EAN	8595580542139

A108F/1500

Монтажная рама с бачком для видуара и смесителя, со стоковым коленом DN90/110

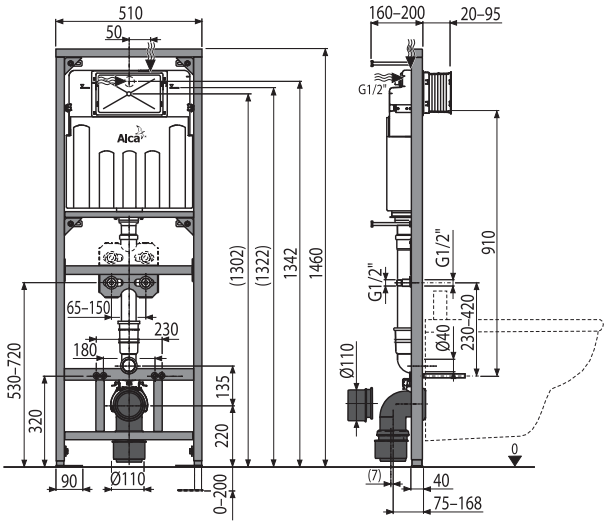

Количество (упаковка) **A108F/1500**	1 шт.
Размеры (шт.)	1460×155×530 мм
Вес (шт.)	17,3481 кг
EAN	8595580540517

A104/1120

Монтажная рама для умывальника

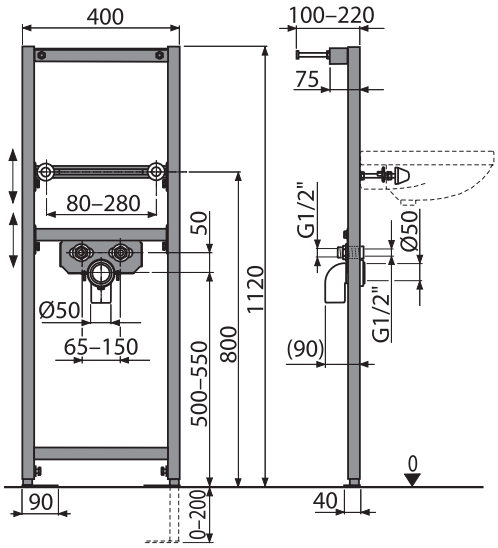

Количество (упаковка) **A104/1120**	1 шт.
Размеры (шт.)	1195×82×410 мм
Вес (шт.)	5,4278 кг
EAN	8595580551544

A104A/1120

Монтажная рама для умывальника и смесителя

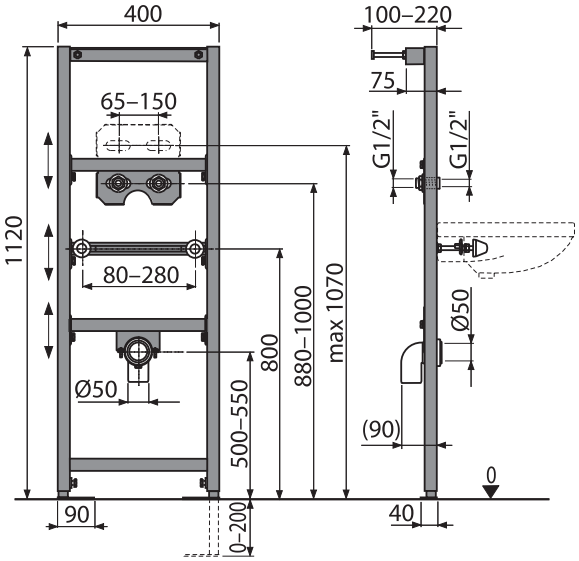

Количество (упаковка) **A104A/1120**	1 шт.
Размеры (шт.)	1195×82×410 мм
Вес (шт.)	6,228 кг
EAN	8595580552671

A104B/1120

Монтажная рама для смесителя

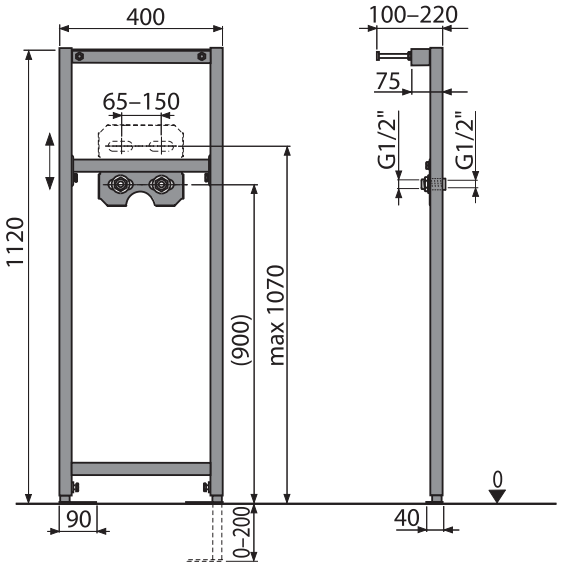

Количество (упаковка) **A104B/1120**	1 шт.
Размеры (шт.)	1195×82×410 мм
Вес (шт.)	4,3765 кг
EAN	8595580552695

A104AVS/1120

Монтажная рама для умывальника и смесителя со встроенным сифоном

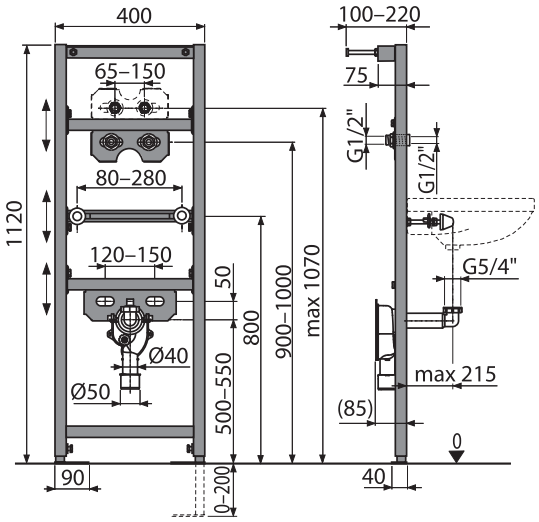

Количество (упаковка) **A104AVS/1120**	1 шт.
Размеры (шт.)	1195×82×410 мм
Вес (шт.)	6,614 кг
EAN	8595580552688

A105/1120

Монтажная рама для биде

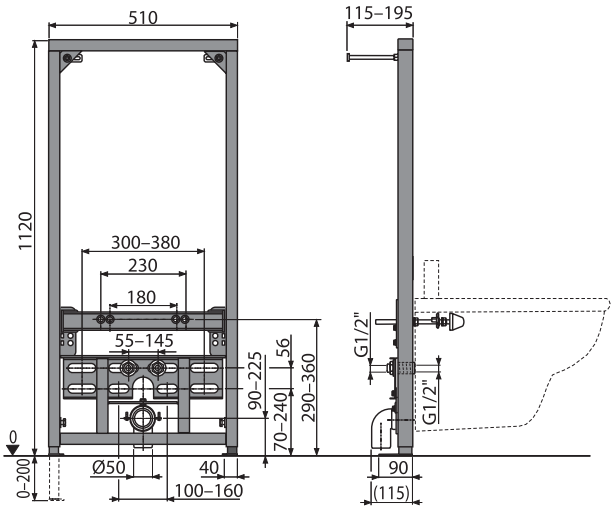

Количество (упаковка) **A105/1120**	1 шт.
Размеры (шт.)	1190×90×523 мм
Вес (шт.)	11,8373 кг
EAN	8595580552701

A107/1120

Монтажная рама для писсуара

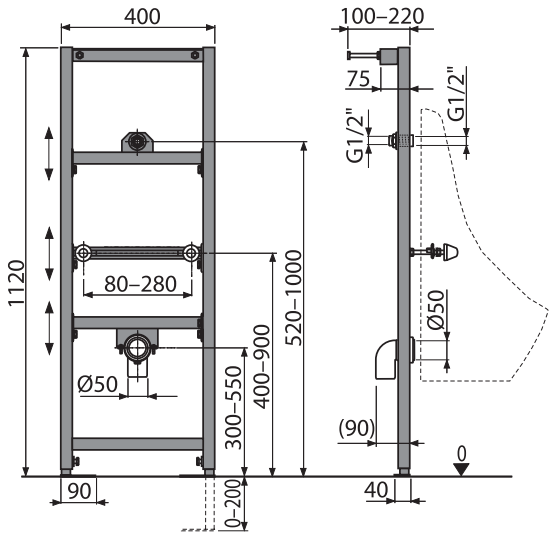

Количество (упаковка) **A107/1120**	1 шт.
Размеры (шт.)	1195×82×410 мм
Вес (шт.)	5,8706 кг
EAN	8595580552725

A113/1120

Монтажная рама для подвесного унитаза компакт

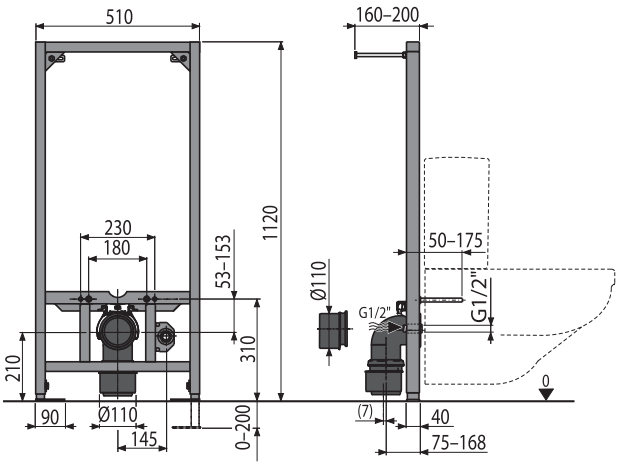

Количество (упаковка) **A113/1120**	1 шт.
Размеры (шт.)	1195×145×530 мм
Вес (шт.)	11,1765 кг
EAN	8595580552732

A114/1120

Монтажная рама для подвесного унитаза

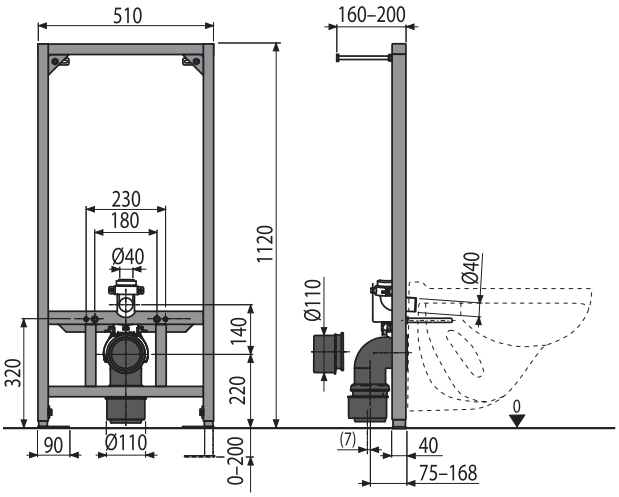

Количество (упаковка) **A114/1120**	1 шт.
Размеры (шт.)	1195×145×530 мм
Вес (шт.)	11,3765 кг
EAN	8595580552749

A106/1120

Монтажная рама для поручней

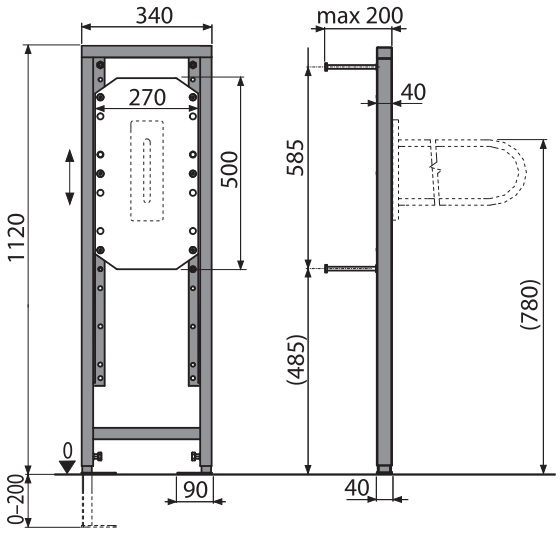

Количество (упаковка) **A106/1120**	1 шт.
Размеры (шт.)	1195×410×82 мм
Вес (шт.)	11,2151 кг
EAN	8595580552718

НОВИНКА

Удлиненные ноги P118 для скрытых систем инсталляции

Область применения:

– для увеличения высоты скрытой системы инсталляции

– для объектов с толстым слоем теплоизоляционного материала

AM101/1120V

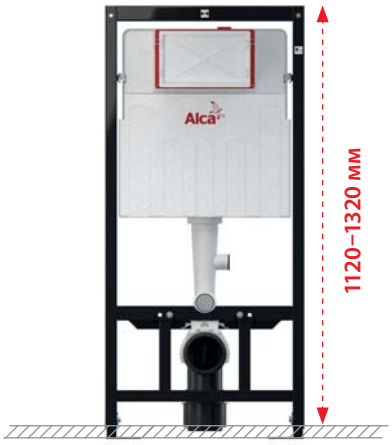

AM101/1120V + P118

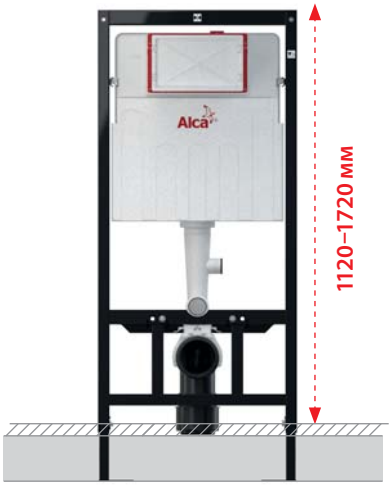

P118

Удлиненные ноги для скрытых систем инсталляции

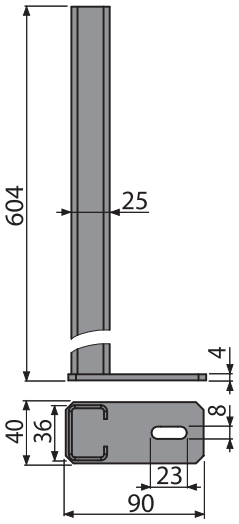

Количество (упаковка) **P118**	1 шт.
Размеры (шт.)	600×100×100 мм
Вес (шт.)	1,9314 кг
EAN	8595580551629

Защитная панель для скрытых систем инсталляции

Область применения:

– для закрытия сервисного отверстия скрытой системы инсталляции при использовании пневматического смыва на расстоянии

P120

Защитная панель для скрытых систем инсталляции, alunox-мат

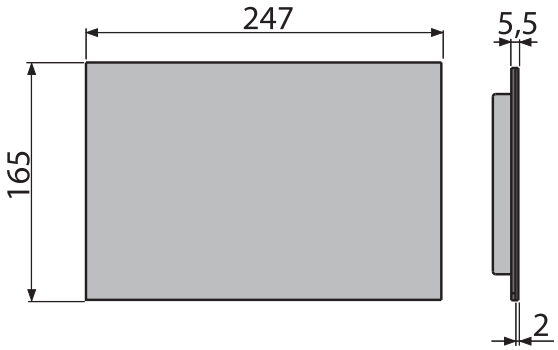

Количество (упаковка) **P120**	25 шт.
Размеры (шт.)	255×85×175 мм
Вес (шт.)	0,5111 кг
EAN	8595580552367

APR1-1134

Защитная решетка для промышленных трапов APR1 с выпуском из нержавеющей стали AISI 304

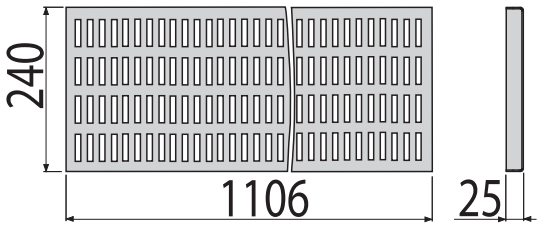

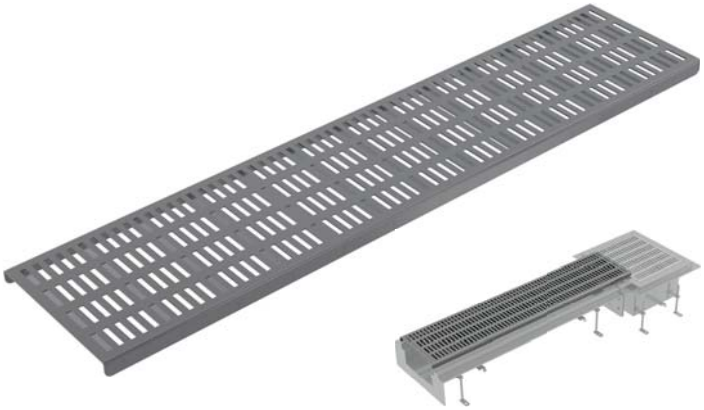

Количество (упаковка) **APR1-1134**	1 шт.
Размеры (шт.)	1106×240×25 мм
Вес (шт.)	5,32 кг
EAN	8595580552374

APR1-1234

Защитная решетка для промышленных трапов APR1 с выпуском из нержавеющей стали AISI 316L

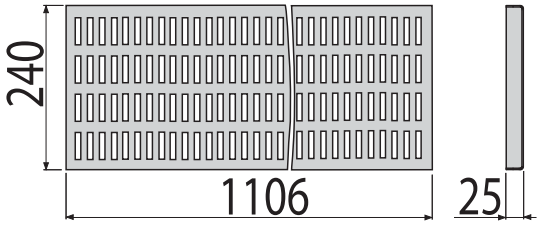

Количество (упаковка) **APR1-1234**	1 шт.
Размеры (шт.)	1106×240×25 мм
Вес (шт.)	5,32 кг
EAN	8595580552381

Каталог продукции 2017

Мы подготовили для Вас актуализированный **Каталог продукции 2017** Он содержит все новинки, в том числе и те, на которые вы можете рассчитывать в этом году. Электронную версию можно скачать на **www.alcaplastcz.ru**.

Каталог запасных частей 2017

Электронную версию можно скачать на **www.alcaplastcz.ru.**

Команда специалистов всегда рада Вам помочь и ответить на все Ваши вопросы касательно дизайна продукции, ее инсталляции и цен!

Чешский продукт
ISO 9001:2008

EN 55014-1, EN 55014-2, EN 61000-6, EN 61000-4
NV 616/2006 Sb. с изменениями, внесенными
2011/95 / EC, включая поправки

Alca PLAST®

ЧЕШСКАЯ РЕСПУБЛИКА

Alca plast, s. r. o.
Братиславская 2846, 690 02 Брецлав
тел.: +420 519 821 117 – продажи на территории ЧР
тел.: +420 519 821 141 – экспорт
факс: +420 519 821 083
e-mail: alcaplast@alcaplast.cz
www.alcaplast.cz

РОССИЙСКАЯ ФЕДЕРАЦ ИЯ

Представительство Alcaplast, s.r.o. в Российской Федерации
Ул. 4-я Тверская-Ямская 33/39, Офис 160,
Москва, Российская Федерация
тел.: +7(499) 978 89 13
моб.: +7(926) 310 06 36
e-mail: t.lizogubova@alcaplast.cz
www.alcaplastcz.ru

© Alca plast, s.r.o.
Все права на внесение изменений размеров и исполнения защищены.